ソーラーパネル付き防犯カメラ!

取付

一日通してなるべく太陽光が長く当たる場所に設置して下さい。影になる場所は避けてください。

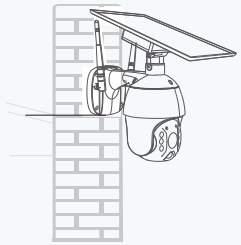

・あまり高い場所に設置すると赤外線撮影時の被写体検出距離に影響が出る恐れがありますのでご注意ください。
・赤外線照射距離は約10mです。

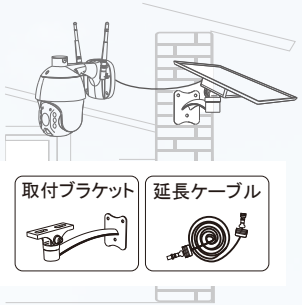

・カメラとソーラーパネルを別々に取付ける事が出来ます。その場合、取付ブラケットと延長ケーブルを使用して設置します。

設置使用例

○駐車場監視 ○不法投棄監視 ○自宅・空き家監視
○畑やハウス等農作物のセキュリティ強化 ○資材置き場監視等々

Driveman® IPC-710G

イメージセンサー	1/2.7inch GC2063
LTEモジュール	SIM7600JC-H
解像度	FULL HD 1080P (固定)
フレームレート	15fps (固定)
撮影モード	常時 / 赤外線検知
レンズ	f= 3.6mm F=2.0mm
撮影画角	水平95度、垂直46度、対角104度
ファイル形式	mp4
画像圧縮	H.264
ソーラーパネル	7W
アプリ	UBOX
バッテリー容量	15,600mAh
検出モード	PIR + モーション検知
PIR検出距離	0 ～最大12m
検出角度	95度
パンチルト角度	水平355° 垂直100°
音声	あり
マイク	あり
消費電力	動作中:4W
	待機中 : 0.003W
メモリーカード	micro SD 8GB ～ 最大128GB
防塵・防水	IP65相当
動作温度	-30度 ～ 60度
湿度	0% ～ 90%
サイズ	約290 x 約200 x 170mm
本体+ソーラーパネル	約2kg

※ 仕様・外観は、改良の為予告なく変更する場合がございます。
※ 防水・防塵性能は当社試験方法によるものです。

お買い求め・お問い合わせは下記取扱店・販売店まで

アサヒリサーチ株式会社 ドライブマン事業部
〒140-0001 東京都品川区北品川3-3-8 三徳ビル 4階
https://www.driveman.jp

サービスセンター

受付時間 平日10:00～12:30・13:30～17:00(土日祝日、年末年始除く)
電話 03-5715-5432 E-mail support@driveman.jp

4-0044-01

モーション検知録画
ソーラーパネル付き防犯カメラ

Driveman® IPC-710G

4G ネットワーク対応

FULL HD

https://www.driveman.jp

Wi-Fi不要、AC電源不要、電池交換不要、ライブ/録画映像が見えます!

Driveman®
IPC-710G

FULL HD

特 徴

リアルタイム映像を確認でき、電源やWi-Fi環境がない場所での設置に適しています。
双方向音声通信にも対応し、カメラのスピーカーを通して不審者への警告も可能です。

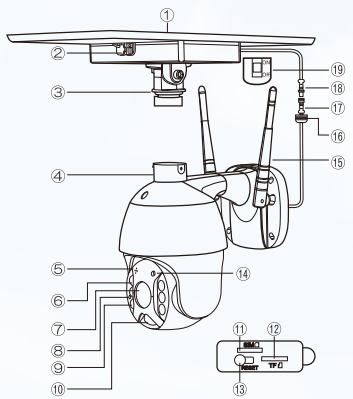

① ソーラーパネル
② 外部充電端子
③ ユニバーサルブラケット
④ ブラケット
⑤ マイク
⑥ LEDライト
⑦ レンズ
⑧ インジケータランプ
⑨ 赤外線LED
⑩ PIR（人感センサー）
⑪ SIMカード
⑫ micro SDカード
⑬ リセットボタン
⑭ 光センサー
⑮ アンテナ
⑯ 防水キャップ
⑰ カメラケーブル
⑱ 太陽光発電ケーブル
⑲ 電源スイッチ

4G 回線
本体が 4G を使用していますのでスマホで映像をリアルタイムで送る事が出来ます。 SD カードに記録した過去の映像も 4G 経由で再生する事が出来ます。

充電
上部に取付けられるソーラーパネルで充電、電源供給する為、電源が取れない場所でも設置する事が出来ます。

高画質
高解像度の FULL HD 1080P、 フレームレートは 15fps で撮影します。

撮影画角
水平95度、垂直46度、対角104度

通知
赤外線検知で撮影を開始しするとスマホに撮影したことを通知してくれます。

動体検知
センサーが人や動物などの動きを検知して撮影します。

赤外線
赤外線センサー　検出角度 95 度
赤検出距離 最大 12m

アプリ
アプリUBOXは無償でダウンロードする事ができます。
App Store、Google Playからダウンロードしてください。

iOS / Android

各種設定は全てアプリ内で簡単に設定する事が出来ます。
※アプリはクラウド対応でアプリ上での課金が別途発生場合がございます。

パン チルト
スマホから遠隔操作で映像の撮影方向（上下左右）を操作する事が出来ます。水平355度、垂直100度

ズーム
ズーム機能
スマホで録画映像を拡大、縮小する事が出来ます。

防水
防塵 / 防水設計
IP65相当（IP6X 防塵）/（IPX5 防水）

メモリー
micro SD カード 8GB ～ 128GB 対応
※メモリーカードによってはご使用できない物もあります。
（当社推奨 Class 10 以上 ）

SIM カード
SIM カードについて
4G 通信のために SIM カードを使用します。
SIM カードはお客様でご調達いただくか代理店もしくは弊社にてご用意する方法いずれも可能です。
※動作対応 SIM カード等詳細は直接お問い合わせください。

同梱品

本体　ソーラーパネル　取付ブラケット　延長ケーブル(3m)　micro USBケーブル(2m)　取付ネジキット　位置決めシート　取扱説明書

※本体以外はオプションでお買い求めいただけます。
※同梱されている純正品をご使用下さい。
　他の製品のご使用は動作保証いたしません。